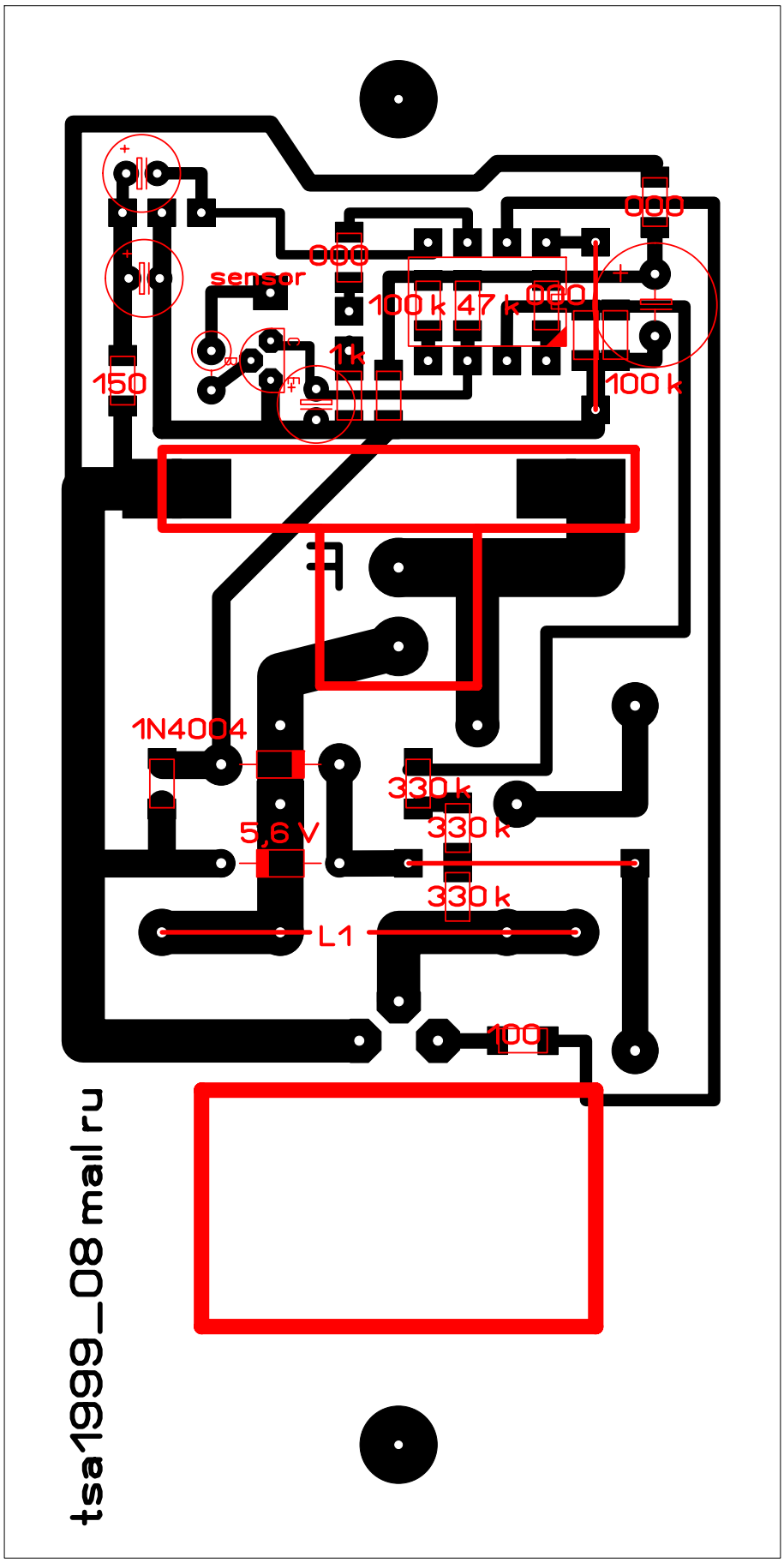

sensor
000
000
000
100 k
47 k
1k
150
100 k
1N4004
330 k
330 k
330 k
5,6 V
L1
100
tsa1999_08 mail ru